Camescope SONY
HDR-PJ740

Ciné Caméra Club Montceau

Ed03 du 03/03/2023

PARAMETRES CAMESCOPE CAM02

BOUTONS ET MANIPULATIONS

1– Références

- Camescope HAMDYCAM HDR-PJ740

Notice en ligne: https://helpguide.sony.net/gbmig/44196362/v1/fr/index.html

2– Présentation externe

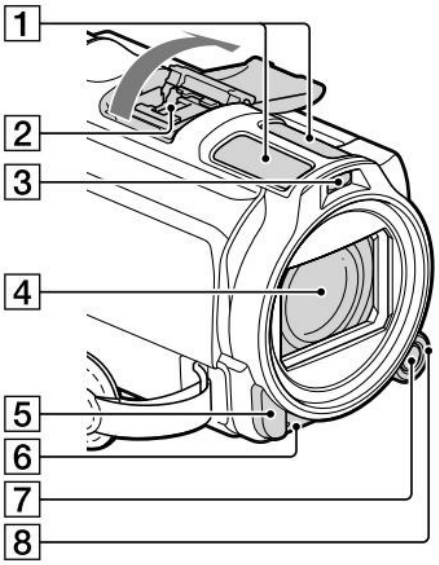

1 Microphone intégré
2 Active Interface Shoe
3 Flash/Éclairage vidéo
4 Objectif (objectif Carl Zeiss)
5 Capteur de télécommande/Port infrarouge
6 Témoin d'enregistrement du caméscope
7 Touche MANUAL (40)
8 Molette MANUAL (40)

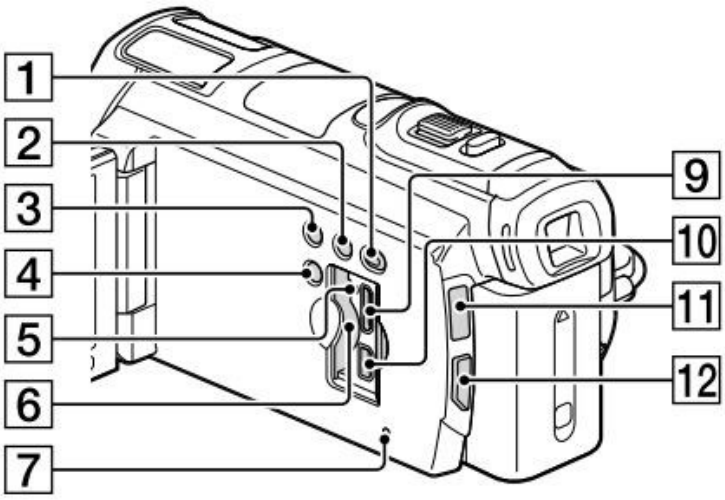

1 Touche ▶ (Afficher Images)
2 Touche LIGHT (Éclairage vidéo) (37)
3 Touche NIGHTSHOT (36)
4 Touche POWER
5 Témoin d'accès à la carte mémoire
6 Logement de carte mémoire (22)
7 Touche RESET
8 Touche PROJECTOR (50) (HDR-PJ710VE/
9 Prise HDMI OUT (48)
10 Prise ψ (USB) (62, 65)
11 Témoins 🎞 (Film)/📷 (Photo) (24)
12 Touche MODE

2– Présentation externe (suite)

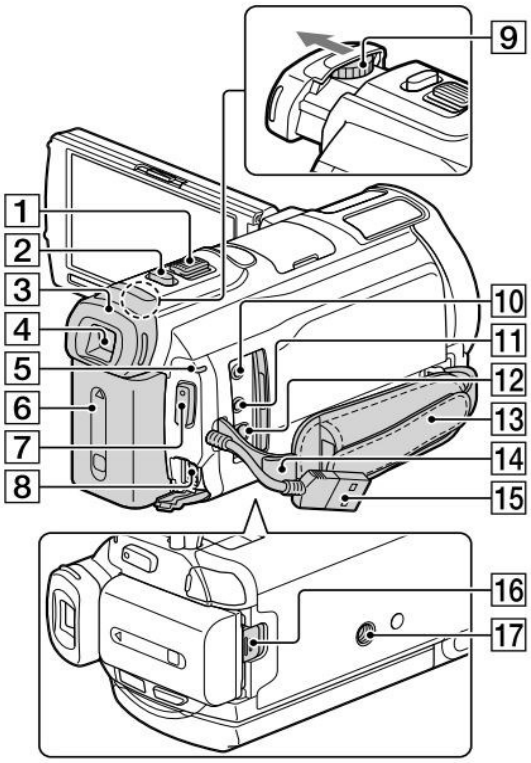

1 Manette de zoom motorisé (27)
2 Touche PHOTO (24)
3 Oeilleton
4 Viseur (20)
5 Témoin CHG (chargement) (15)
6 Batterie (15)
7 Touche START/STOP (24)
8 Prise DC IN (15)
9 Manette de réglage de la lentille du viseur (20)
10 Prise (microphone) (PLUG IN POWER)
11 Prise (casque)
12 Connecteur A/V à distance (48)
13 Poignée
14 Boucle pour courroie d'épaule
15 Câble USB intégré (16)
16 Manette de déblocage BATT (batterie) (17)
17 Logement du trépied

3– Charge de la batterie

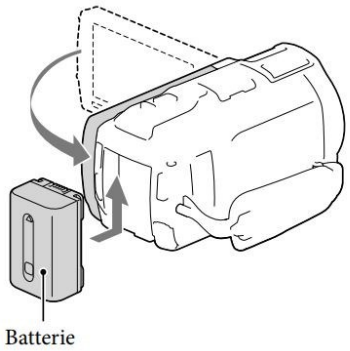

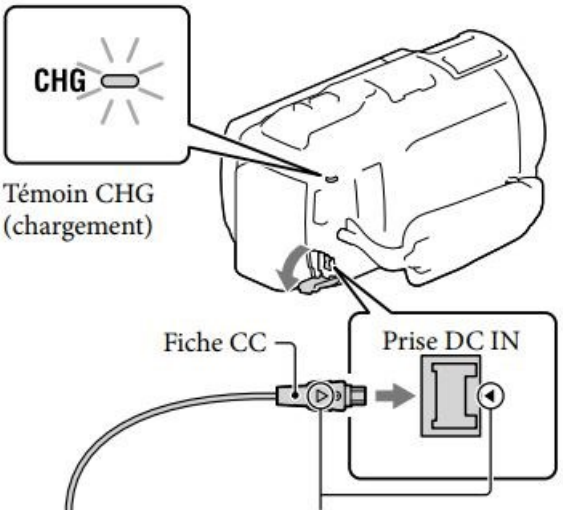

1— Remettre le viseur en place

2— Fermer l'écran LCD

3— Fixer la batterie

4— Raccorder le cordon à la prise DC IN puis au secteur

5— Le voyant de charge s'allume …. Il s'éteint lorsque la batterie est complètement chargé

PARAMETRES CAMESCOPE CAM02

PREPARATION - FORMATAGE DE LA CARTE MEMOIRE

4— Insertion et formatage de la carte mémoire

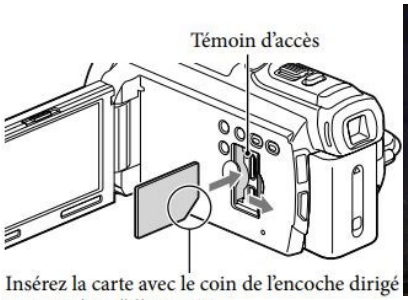

1 Insérez la carte avec le coin de l'encoche dirigé comme dans l'illustration.

2 Cliquer sur MENU puis sur CONFIGUATION

3 3.1 Sélection du support :Carte SD
3.2 Formater

4 Formater **carte mémoire**

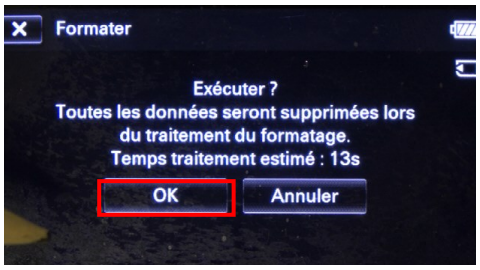

5 Cliquer sur OK

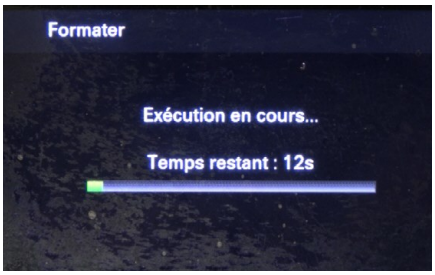

6 Attendre la fin du formatage

5– Enregistrement de film

5.1 Indications à l'écran

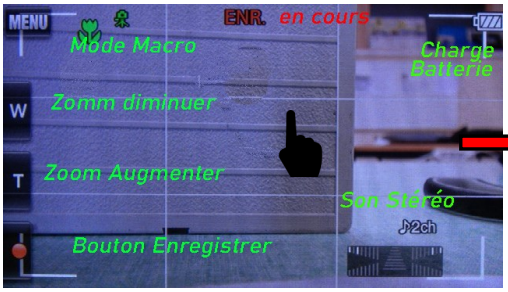

Ecran de veille

Ecran fugitif

5.2 Mode auto intelligent

Pointer dans l'angle inférieur droit de l'écran pour sélectionner le mode iAUTO

5.3 Propriétés du mode Auto Intelligent

- La détection automatique des visages
- La détection automatique des scènes (Paysage, macro, ….)
- La détection des bougés
- La détection du vent

Pour désactiver le mode Auto Intellgent , sélectionner iAUTO **puis « DESACTIVER » sur l'écran suivant** (voir page 2)

6— Modifications des menus liés au mode Auto intelligent

Si les réglages proposés par le mode iAUTO ne conviennent pas , vous pouvez agir sur chacun des menus traitant ces propriétés .dans le menu **CAMERA/MICRO**

6.1 <u>MENU Détection Automatique des visages</u>

La détection de visage sert à faire la mise au point sur le visage du personnage

- Sélectionner le Menu « **DETECTION DE VISAGE** » sur « **MARCHE**»
- Poser le doigt sur le visage à sélectionner **(Double cadre)**

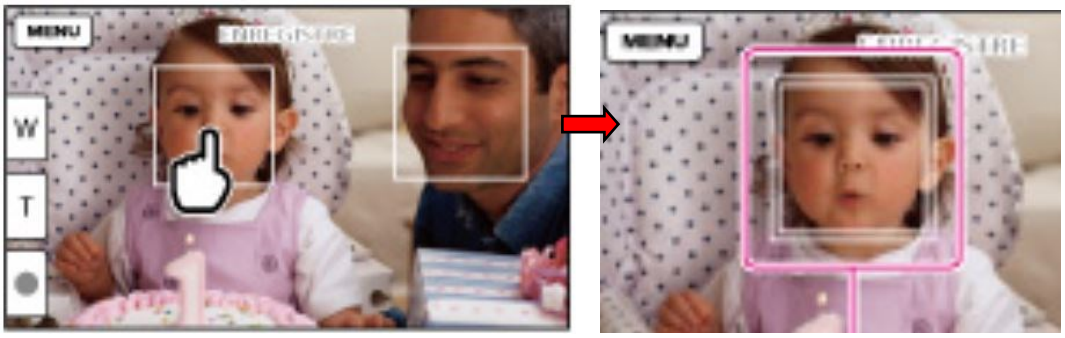

Cette opération est à effectuer également en mode iAUTO

Modification de menus Auto Intelligent

6.2 <u>MENU Détection des scènes</u> : Règle la qualité de l'image suivant la scène sélectionnée

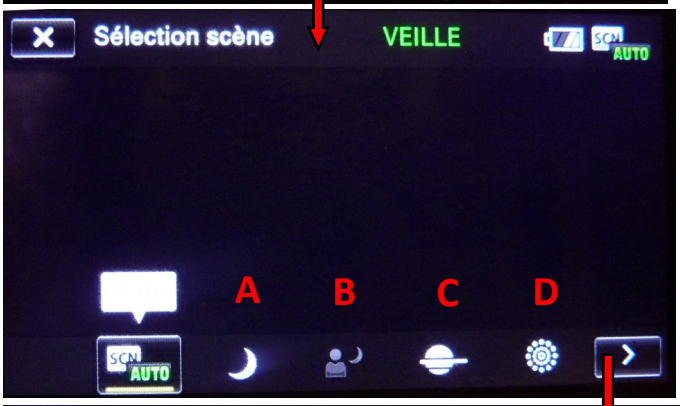

Permet de conserver l'atmosphère sombre des scènes prises de nuit.

Permet de prendre des photos de sujets et d'arrière-plans à l'aide du flash.

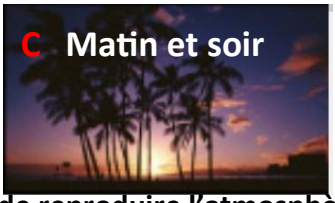

Permet de reproduire l'atmosphère de scènes comme des couchers ou levers de soleil.

Permet de prendre des photos spectaculaires de feux d'artifice.

Permet de réaliser des prises de vue des sujets distants, également à travers une vitre

Fait ressortir le sujet, par exemple des personnes ou des fleurs, tout en créant un arrière-plan doux.

Empêche que les visages des sujets n'apparaissent trop pâles sous une forte lumière.

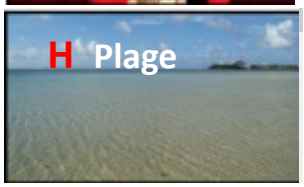

Capture le bleu vif de la mer ou d'un lac.

Prend des images lumineuses d'un paysage blanc.

6.3 MENU : Détection des bougés (Steadyshot)

6.4 MENU : Réduction du bruit du vent

7— Enregistrement dans les endroits sombres

7.1 <u>MENU Low Lux</u> (pour enregistrer des sujets faiblement éclairés)

7.2 <u>Utilisation du flash</u> (pour enregistrer des sujets dans des endroits sombres)

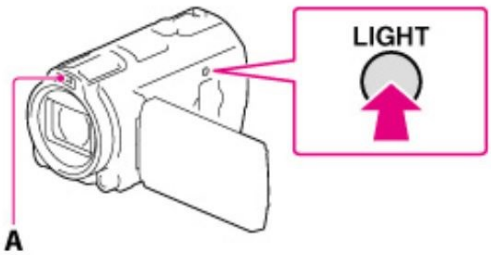

Chaque fois que l'on appuie sur le bouton LIGHT, le réglage change comme suit.

Désact (pas d'indicateur) ; Auto (AUTO) ; Act ( )

7— Enregistrement dans les endroits sombres (suite)

7.2 <u>Bouton Nightshot</u> : Pour enregistrer des images même dans l'obscurité totale

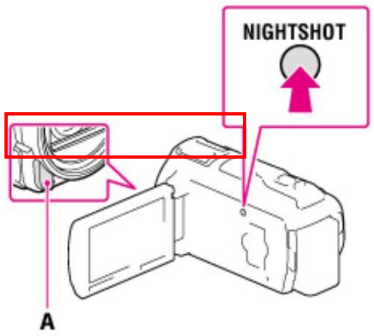

A : Port infrarouge

s'affiche sur l'écran LCD.

Pour annuler la fonction NightShot

appuyez de nouveau sur NIGHTSHOT.

Lors de l'enregistrement de films à l'aide de la fonction NightShot, retirez le pare-soleil

8 — Enregistrement des sons

Préambule : Les camescopes du club doivent être réglés impérativement en MODE STEREO

8.1 Réglage du niveau (voir page 9 : Configuration/Réglage du volume)

8.2 Mode Audio

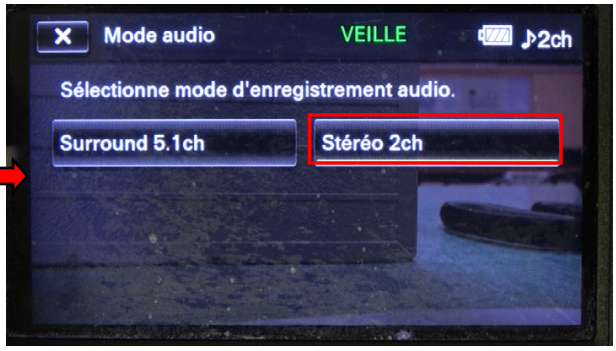

8.3 Voix plus proche

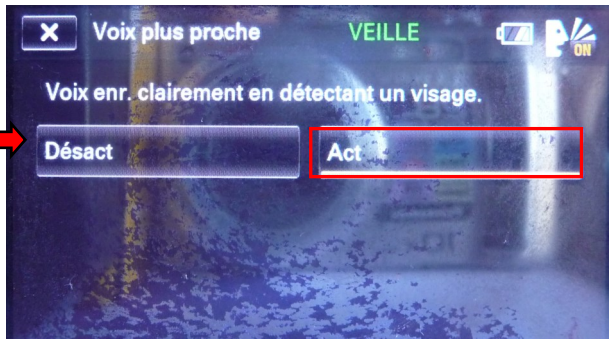

Activé : enregistre les voix de manière claire sur les visages sélectionnés

- La fonction [Voix plus proche] ne s'active pas lorsqu'un microphone externe est raccordé au caméscope.
- Lorsque vous souhaitez enregistrer le son de manière claire et sans interférence, par exemple quand vous enregistrez un concert de musique, réglez [Voix plus proche] sur [Désact].

8– Modes d'enregistrements

Les Formats HD FX et HD FH (1920 x1080) sont à utiliser en priorité. <u>Ce sont ceux utilisés en standard au CCCM</u> . Si vous enregistrez en 50P utilisez le format PS (1920x1080)

8.1 Menus : Modes d'enregistrements standard CCCM 50i /25p

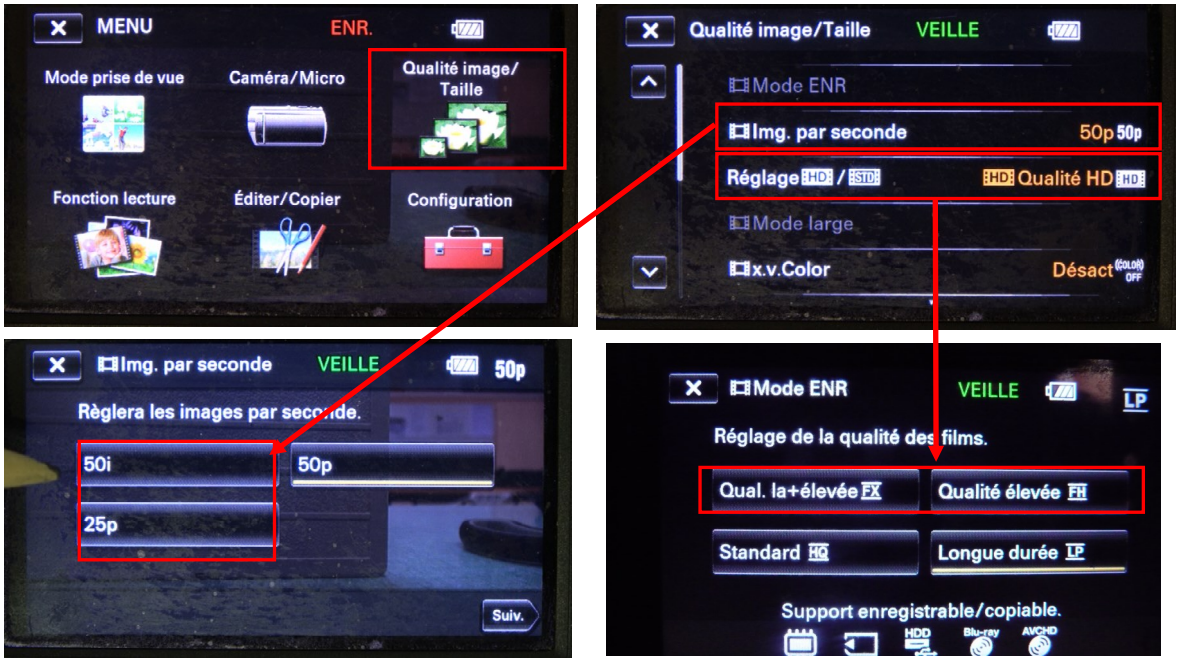

8.2 Menus : Mode d'enregistrement PS pour un fps de 50p

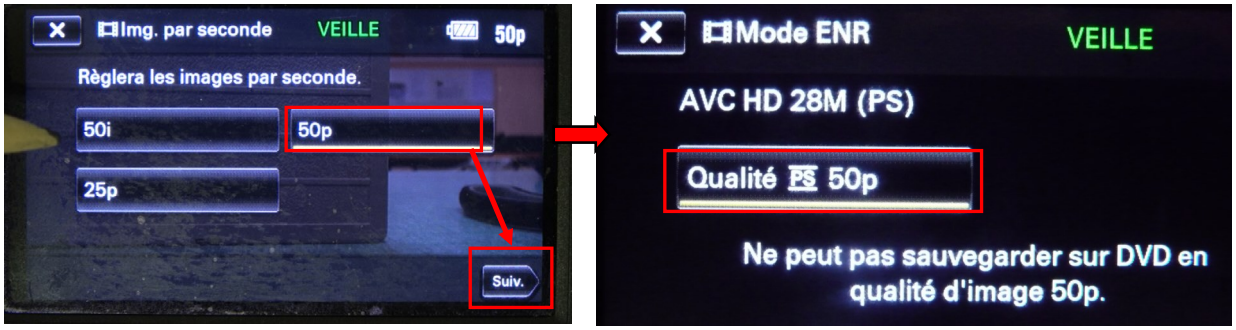

8.3 Tableau des définitions

Référence	Définition	Débit binaire	Observations
HD-PS 50p	MP4-H264 1920X1080	28 Mbps	Idéal pour les ralentis
HD FX	MP4-H264 1920x1080i	24 Mbps	Objets en mouvements rapides
HD FH	MP4-H264 1920x1080i	17 Mbps	Objets en mouvements lents
HD HQ	MP4-H264 1440x1080i	9 Mbps	Objets statiques , panoramiques
HQ LP	MP4-H264 1440x1080i	5 Mbps	Objets statiques

Configuration CAM02

9.1 Réglages du support d'enregistrement

Voir Formatage Carte mémoire page 3

9.2 Réglage du niveau du son enregistré

Il est recommandé de porter un casque pour vérifier le niveau sonore.

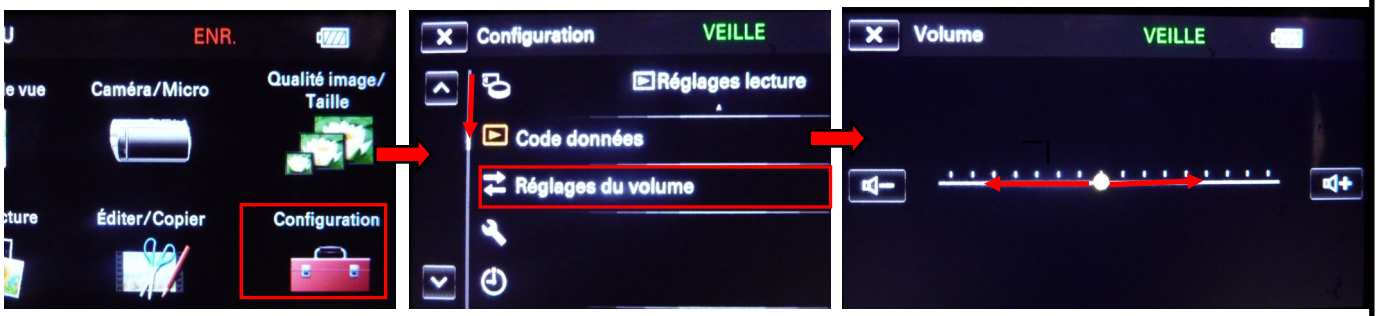

9.3 Affichage des images guides

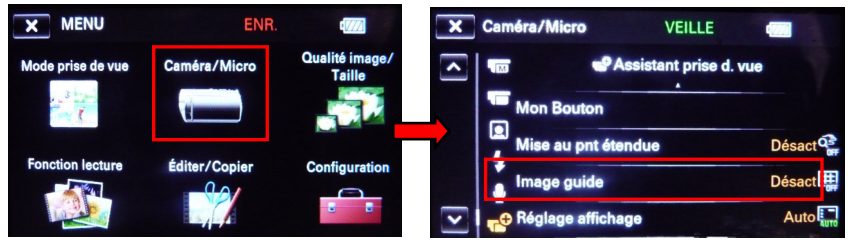

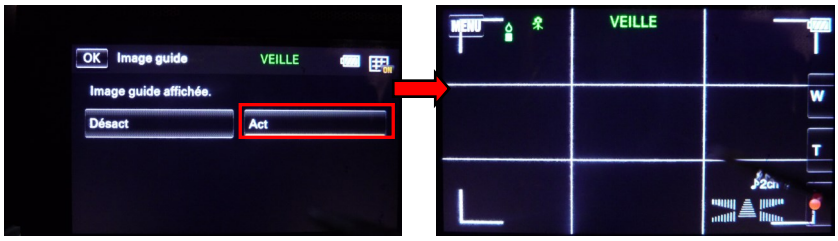

Vous pouvez afficher le cadre et vérifier que le sujet est horizontal ou vertical. Si le sujet se trouve au point d'intersection du cadre guide, la composition est équilibrée. Le cadre n'est pas enregistré.